# Évier Elettra

Cuve à droite

Eviers

Code: 5197 061

## CARACTÉRISTIQUES

| | |
|---|---|
| ACCROCHES COULISSANTS | Système exclusif d'installation Foster qui permet aux crochets de fixation de glisser sur tout le périmètre de l'évier. Il permet une installation facile en pouvant positionner les crochets aux endroits les plus accessibles. |
| PLUS DE VALEUR | Foster utilise un acier plus épais que les épaisseurs moyennes utilisées par les autres fabricants. C'est ainsi que, grâce aussi à sa longue expérience, Foster sait comment fabriquer des éviers de qualité supérieure et avec une meilleure résistance au vieillissement. |
| POSSIBILITÉ DE TROUS SUPPLÉMENTAIRES | L'évier peut être personnalisé avec l'exécution sur demande lors de la commande de trous supplémentaires, qui peuvent être utilisés pour les mitigeurs à double trou, pour les vidanges avec télécommande ou pour l'installation de distributeurs de savon. Les positions sont marquées sur les dessins par des trous en pointillés. |
| VIDANGE 3,5" BASKET | La vidange est équipé d'une grande bonde de 3,5", avec un bouchon à panier pratique qui empêche les parties solides de s'écouler dans le drain. |

## DÉTAILS

| | |
|---|---|
| Bord d'installation | Standard (bord de 8 mm) |
| Finition | Brossée Foster |

| | |
|---|---|
| Matériau | Acier inoxydable AISI 304 |
| Textures | Brossée Foster |
| Base | 60 cm |
| Dimensions | 970 x 500 mm |
| Équipement standard | Crochets de fixation, joint, vidange, trop-plein et siphon, Emballage en boîte |
| Trous mitigeur | 1 trou en standard - 2ème et 3ème sur demande |
| Trou d'encastrement | 950 x 480 mm |
| Égouttoir | Oui |
| Largeur | 97 cm |
| Mesure cuve | 341x400 + 150x300 mm |
| Numéro cuves | 2 cuves |
| Vidange | Vidange de 3,5 |

## DESSINS TECHNIQUES

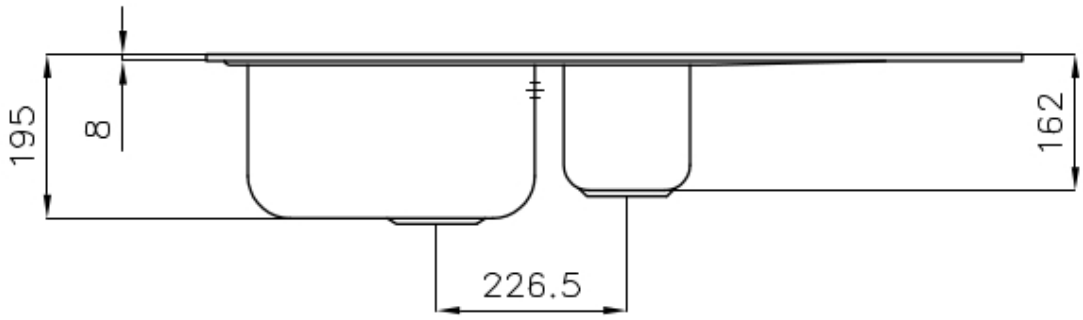


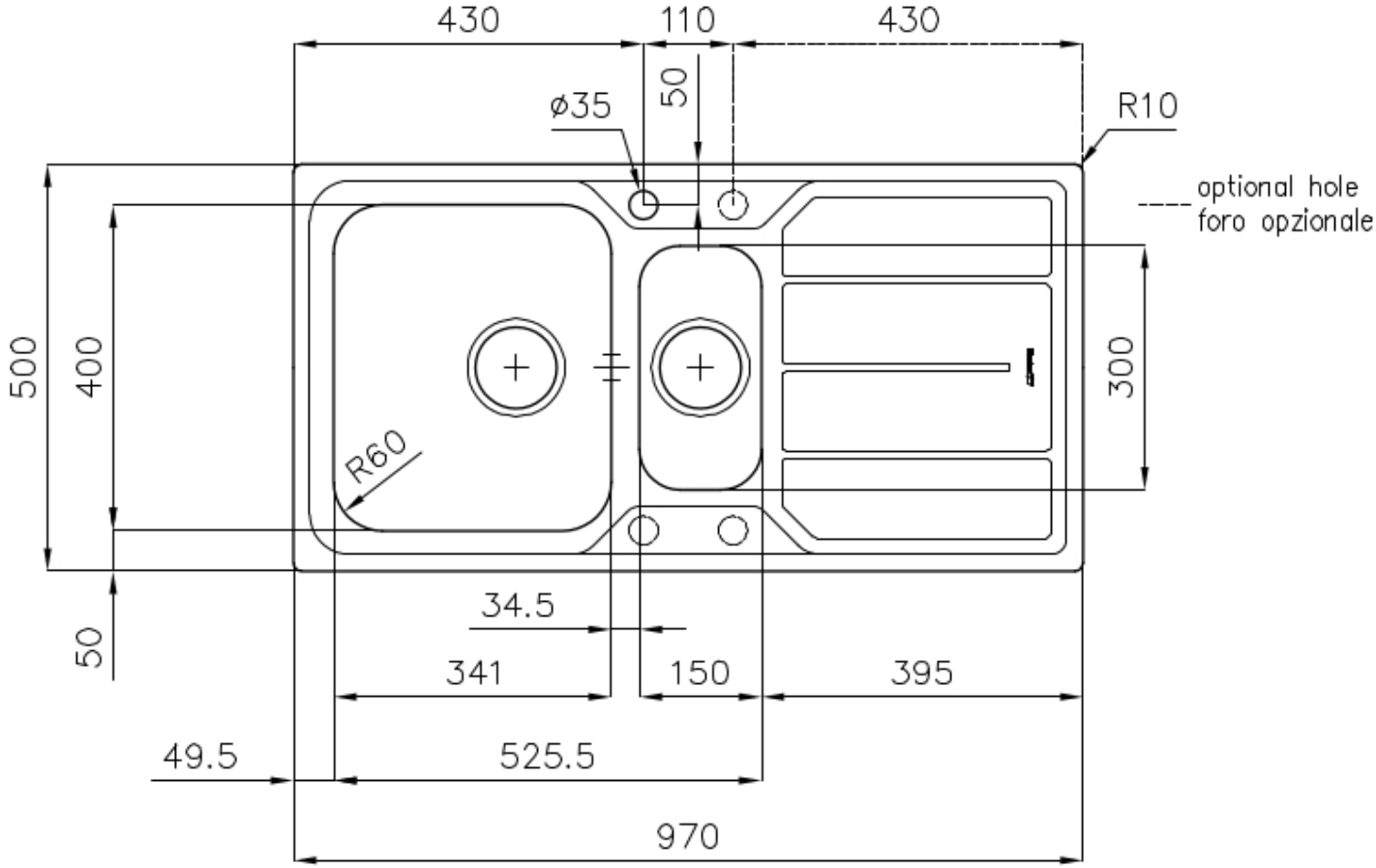

## ACCESSOIRES OPTIONNELS

**Cuvette blanche**
8153 100

**Passoire blanche**
8151 100

**Planche de découpe en HDPE**
8657 001

**Planche de découpe en verre**
8631 300

**Passoire en acier inoxydable**
8154 043

**Planche de découpe en verre**
8633 300

**Planche de découpe Twin en bois Iroko avec tamis en acier inoxydable**
8644 044

## DÉCHETS AUTOMATIQUES EN OPTION

**Vidange automatique**
8407 100

**Vidange automatique**
8407 000

**Vidange automatique LIRA**
8407 103